调心滚子轴承

d 85-110mm-23218-E1A-K-MAHX3218

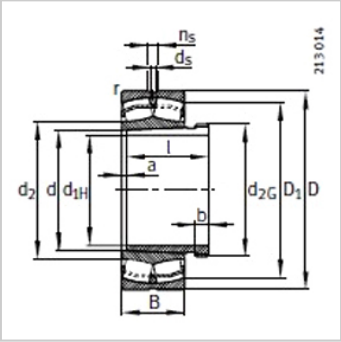

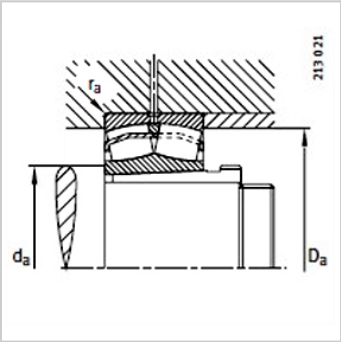

参数信息:

型号：	
轴承：	23218-E1 A-K-M
退卸套：	AHX3218
质量 m：	
轴承 ≈kg：	4.34
退卸套 ≈kg：	0.6
尺寸 mm：	
d：	85
d：	90
D：	160
B：	52.4
rmin ：	2
D ≈ ：	140
d ≈ ：	-
d：	3.2
n：	6.5
a ≈ ：	4
b：	10
螺纹 ：	M100×2
I：	63
安装尺寸 mm：	
dmin：	101
D max：	149
rmax：	2
基本额定载荷 N：	
动载荷：	445000
静载荷 ：	520000
计算系数：	
e：	0.31

Y：	2.2
Y：	3.27
Y：	2.15
疲劳极限载荷Cur/N：	48500
极限转速 nG /min – 1：	4300
参考转速nB/min – 1：	2650

: