调心滚子轴承

d 85-110mm-22317-E1-KAHX2317

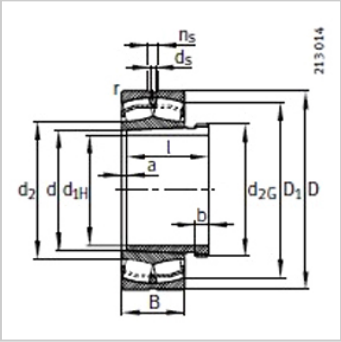

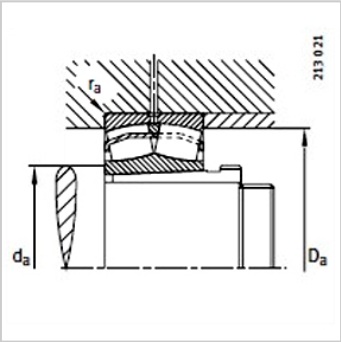

参数信息:

型号：	
轴承：	22317-E1-K
退卸套：	AHX2317
质量 m：	
轴承 ≈kg：	7.06
退卸套 ≈kg：	0.7
尺寸 mm：	
d：	80
d：	85
D：	180
B：	60
rmin ：	3
D ≈ ：	154.2
d ≈ ：	104.4
d：	4.8
n：	9.5
a ≈ ：	4
b：	13
螺纹 ：	M95×2
I：	74
安装尺寸 mm：	
dmin：	99
D max：	166
rmax：	2.5
基本额定载荷 N：	
动载荷：	540000
静载荷 ：	560000
计算系数：	
e：	0.33

Y：	2.04
Y：	3.04
Y：	2
疲劳极限载荷Cur/N：	50000
极限转速 nG /min－1：	4000
参考转速nB/min－1：	3200

: