调心滚子轴承

d 85-110mm-21317-E1-KAHX317

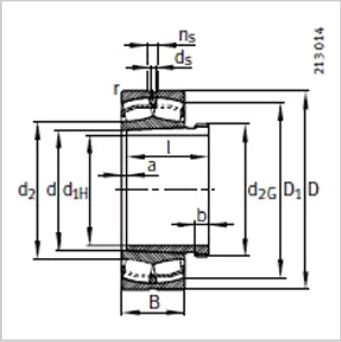

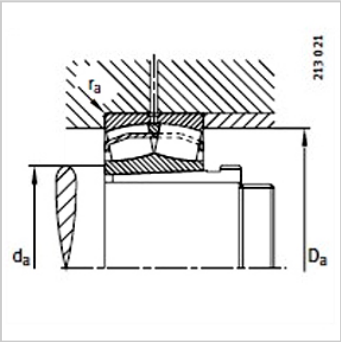

参数信息:

型号：	
轴承：	21317-E1-K
退卸套：	AHX317
质量 m：	
轴承 ≈kg：	5.37
退卸套 ≈kg：	0.43
尺寸 mm：	
d：	80
d：	85
D：	180
B：	41
rmin ：	3
D ≈ ：	143.9
d ≈ ：	106.1
d：	4.8
n：	9.5
a ≈ ：	4
b：	9
螺纹 ：	M95×2
I：	52
安装尺寸 mm：	
dmin：	99
D max：	166
rmax：	2.5
基本额定载荷 N：	
动载荷：	345000
静载荷 ：	375000
计算系数：	
e：	0.23

Y：	2.9
Y：	4.31
Y：	2.83
疲劳极限载荷Cur/N：	42500
极限转速 nG /min－1：	4800
参考转速nB/min－1：	3800

: