调心滚子轴承

d 85-110mm-22219-E1-KAHX319

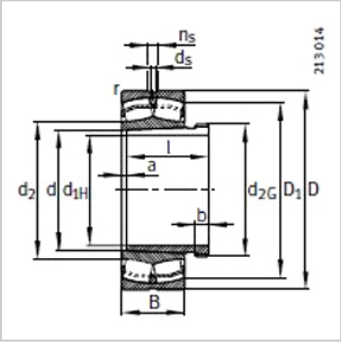

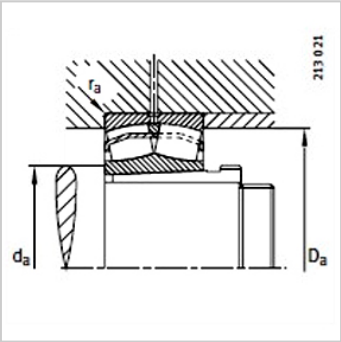

参数信息:

型号：	
轴承：	22219-E1-K
退卸套：	AHX319
质量 m：	
轴承 ≈kg：	4.04
退卸套 ≈kg：	0.54
尺寸 mm：	
d：	90
d：	95
D：	170
B：	43
rmin ：	2.1
D ≈ ：	152.7
d ≈ ：	112.6
d：	4.8
n：	9.5
a ≈ ：	4
b：	10
螺纹 ：	M105×2
I：	57
安装尺寸 mm：	
dmin：	107
D max：	158
rmax：	2.1
基本额定载荷 N：	
动载荷：	380000
静载荷 ：	415000
计算系数：	
e：	0.24

Y：	2.87
Y：	4.27
Y：	2.8
疲劳极限载荷Cur/N：	47000
极限转速 nG /min－1：	4500
参考转速nB/min－1：	3300

: