调心滚子轴承

d 85-110mm- 22217-E1-KAHX317

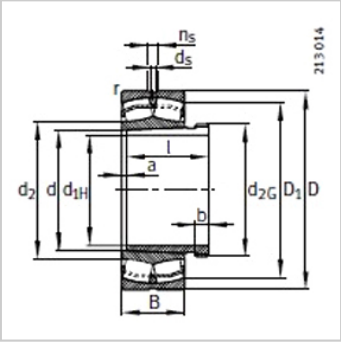

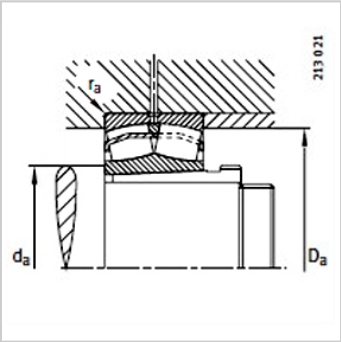

参数信息:

型号：	
轴承：	22217-E1-K
退卸套：	AHX317
质量 m：	
轴承 ≈kg：	2.59
退卸套 ≈kg：	0.43
尺寸 mm：	
d：	80
d：	85
D：	150
B：	36
rmin ：	2
D ≈ ：	135.4
d ≈ ：	99.7
d：	3.2
n：	6.5
a ≈ ：	4
b：	9
螺纹 ：	M95×2
I：	52
安装尺寸 mm：	
dmin：	96
D max：	139
rmax：	2
基本额定载荷 N：	
动载荷：	305000
静载荷 ：	325000
计算系数：	
e：	0.22

Y：	3.04
Y：	4.53
Y：	2.97
疲劳极限载荷Cur/N：	38500
极限转速 nG /min－1：	5300
参考转速nB/min－1：	3450

: