深沟球轴承

ICOSTM油密封单元d 12-30mm-ICOS-D1B06-TN9

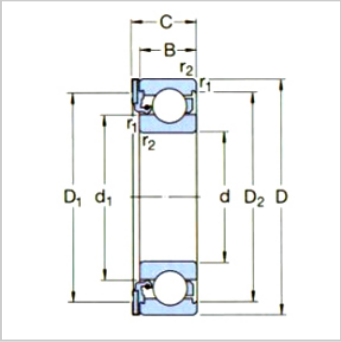

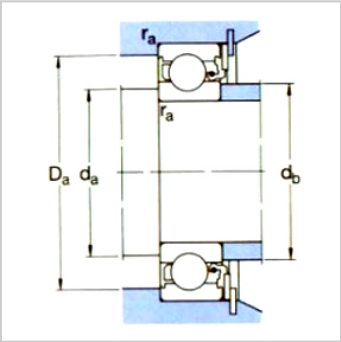

参数信息:

基本尺寸mm：	
d：	30
D：	62
B：	16
C：	19.4
基本额定负荷kN：	
动态 C：	20.3
静态 Co：	11.2
疲劳负荷极限 Pu：	0.475
额定转速r/min：	6500
质量kg：	0.22
型号：	ICOS-D1 B06-TN9
尺寸mm：	
d：	30
d1～：	40.3
D1～：	55.6
D2～：	54.1
r最小：	1
挡肩及倒角尺寸mm：	
d最小：	35.6
d 最大：	40
Da 最大：	56.4
r 最大：	1
计算系数：	
k：	0.025
fo：	14

: