深沟球轴承

ICOSTM油密封单元d 12-30mm-ICOS-D1B02-TN9

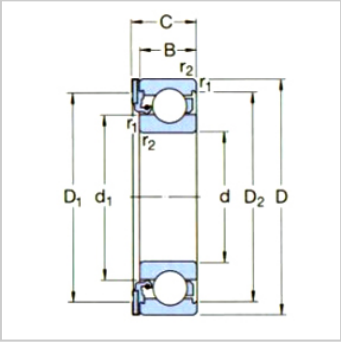

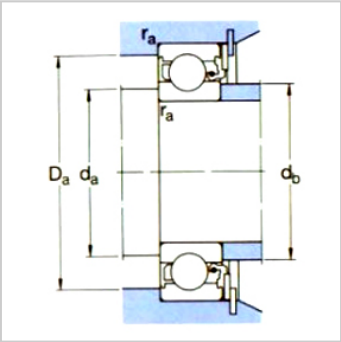

参数信息:

基本尺寸mm：	
d：	15
D：	35
B：	11
C：	13.2
基本额定负荷kN：	
动态 C：	8.06
静态 Co：	3.75
疲劳负荷极限 Pu：	0.16
额定转速r/min：	12000
质量kg：	0.048
型号：	ICOS-D1 B02-TN9
尺寸mm：	
d：	15
d1～：	21.7
D1～：	30.8
D2～：	30.4
r最小：	0.6
挡肩及倒角尺寸mm：	
d最小：	19.2
d 最大：	21.5
Da 最大：	30.8
r 最大：	0.6
计算系数：	
k：	0.025
fo：	13

: