深沟球轴承

带止动槽 d 50-90mm-6411N6411NRSP140

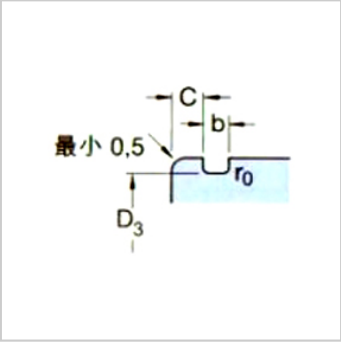

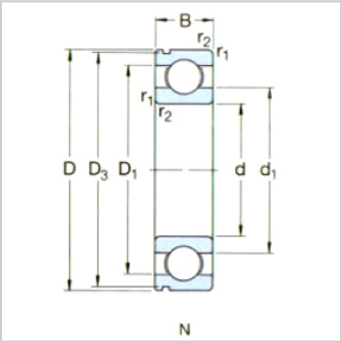

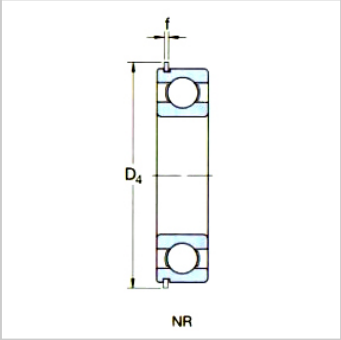

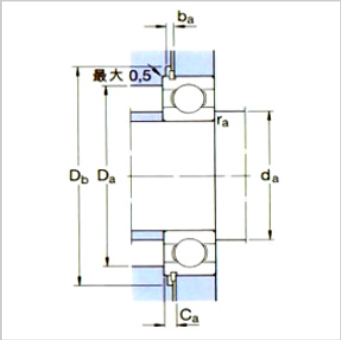

参数信息:

基本尺寸mm：	
d：	55
D：	140
B：	33
基本额定负荷kN：	
动态 C：	99.5
静态 Co：	62
疲劳负荷极限 Pu：	2.6
额定转速r/min：	
参考转速：	11000
极限转速：	7000
质量kg：	2.3
型号：	
轴承带止动槽：	6411N
止动槽和止动环：	6411NR
止动环：	SP140
尺寸mm：	
d：	55
d1～：	81.6
D1～：	113
D3：	135.23
D4：	149.7
b：	3.1
f：	2.82
C：	4.9
r最小：	2.1
r 最大：	0.6
挡肩及倒角尺寸mm：	
d最小：	69

Da 最大：	126
D 最小：	151
b 最小：	3.5
Ca 最大：	7.72
r 最大：	2
计算系数：	
k：	0.035
fo：	12

: